技术要求：
1、材质：105g铜版纸彩色印刷；
2、尺寸：130x190mm;
3、说明书内容不能压边，印刷按提供电子版；
4、“产品安装卡”背面留白。

本产品执行标准：GB 6932-2015
适用产品: JSQ28-14V02(C)　JSQ32-17V02(C)

Kunlunger 昆仑格尔

拥 有 昆 仑　享 受 生 活

家用供热水燃气快速热水器

产品使用说明书

使用产品前请仔细阅读本使用说明书，并妥善保管。

尊敬的用户：

承蒙您选用"昆仑格尔"牌家用供热水燃气快速热水器，本公司深表感谢！本产品是根据国家标准GB 6932-2015的要求设计、生产的，其各项性能指标出厂检验均符合国家标准要求。

为充分了解本产品特性和保障您的安全，请在使用前详细阅读本说明书,并请妥善保管以备日后查阅。

目 录

特点与用途 —— 1
外观结构和尺寸 —— 2
主要技术参数 —— 5
安 装 —— 6
热水器的使用 —— 10
使用注意事项 —— 16
防冻注意事项 —— 18
日常检查及保养 —— 19
故障，异常的判断及处理方法 —— 20
电气原理图 —— 21
售后服务 —— 22
装箱单 —— 24
昆仑格尔产品保修卡 —— 25
昆仑格尔产品安装卡 —— 26
产品维修记录表 —— 27

一、特点与用途

■本系列产品使用燃气作燃料的家用供热水燃气快速热水器,它可便捷地连续的提供热水,适合于供应热水洗浴、洗衣、洗手以及其它洗涤之用。

性能特点

■微电脑智能控制系统

本热水器核心部件为代表当今先进的机电一体化技术设计的微电脑智能控制系统，系统内的CPU芯片组会根据用户设定的温度及进水温度高低等沐浴环境中的多组数据进行自动分析并迅速设定机器工作的最佳参数，以保证出水温度的恒定。

■数码控制自动恒温

通过水温传感器，实时监测出水温度，并把信息及时传递到微电脑，由微电脑根据用户设定的温度及出水温差，自动调整燃气、空气供给量，以保证出水温度恒定。

■高效节能

通过微电脑控制燃气调节设备，精确控制燃气供给量，节省能源，同时还控制风机转速，精确调整燃烧所需的空气量，确保完全燃烧。采用万和独有的强化燃烧+强制换热两大技术，换热效果高于国家标准要求。

■超低水压启动

最低工作水压可达0.02MPa（水流量约为3L/min），低水压住宅区也能使用。另外，在0.05MPa水压时就能合适地沐浴。

■AI人工智能记忆功能

机器重启时，微电脑将自动启用上次设定的温度值进行工作，无须每次重新设置，体验最佳人体工程学理念。

■轻触式设定温度

轻触式数码调温器，轻松调节所需水温；数字温度显示；宽温带式大范围调节，满足您全家人不同水温的要求，舒适享受，轻松掌握。

■多重安全保护

具有故障自诊断功能、熄火保护装置、双重燃气气阀保险装置、排烟风压过大自检保护装置、不完全燃烧自检装置、缓点火前后清扫系统、超温保护装置、定时保护功能等多种安全保护功能，使用安全。

⚠ 注　意

本产品之安全保护性能均为实验室条件检测得出的结论,在实际使用中可能会受周围环境的影响;请用户在合理状态下使用,更不得破坏性使用。

二、外观结构及尺寸

2.1 部件名称

JSQ28-14V02(C) JSQ32-17V02(C)

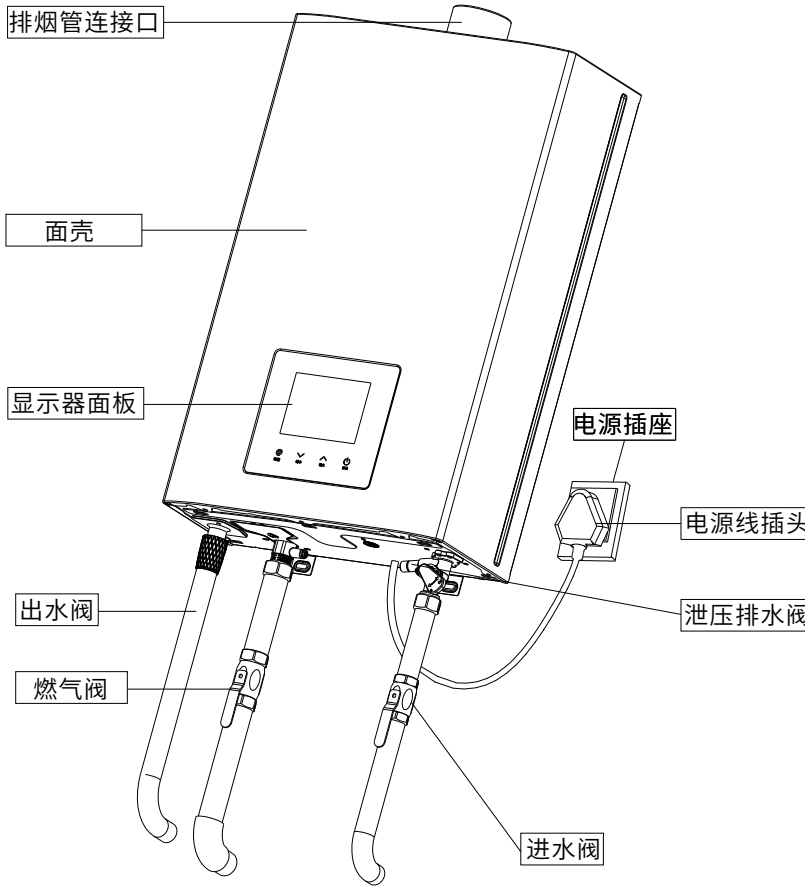

说明:上图为施工实例,管路的形状、进水阀、燃气阀、电源插座的位置等与实际会有差异。

2.2 外形尺寸图

JSQ28-14V02(C)

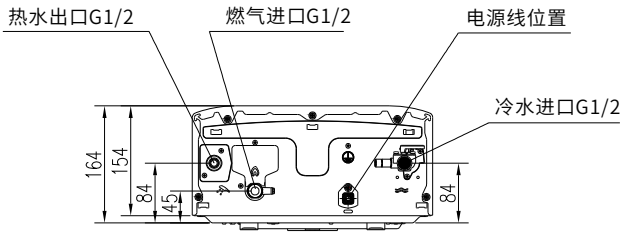

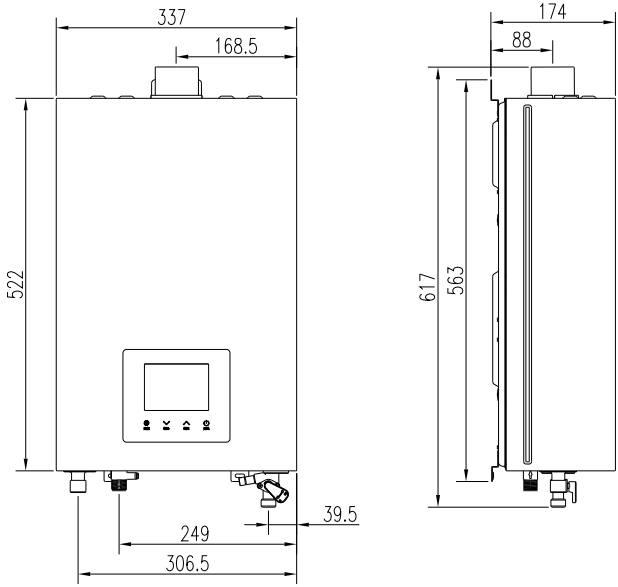

（本图仅供参考，具体以实物为准）

2.2 外形尺寸图

JSQ32-17V02(C)

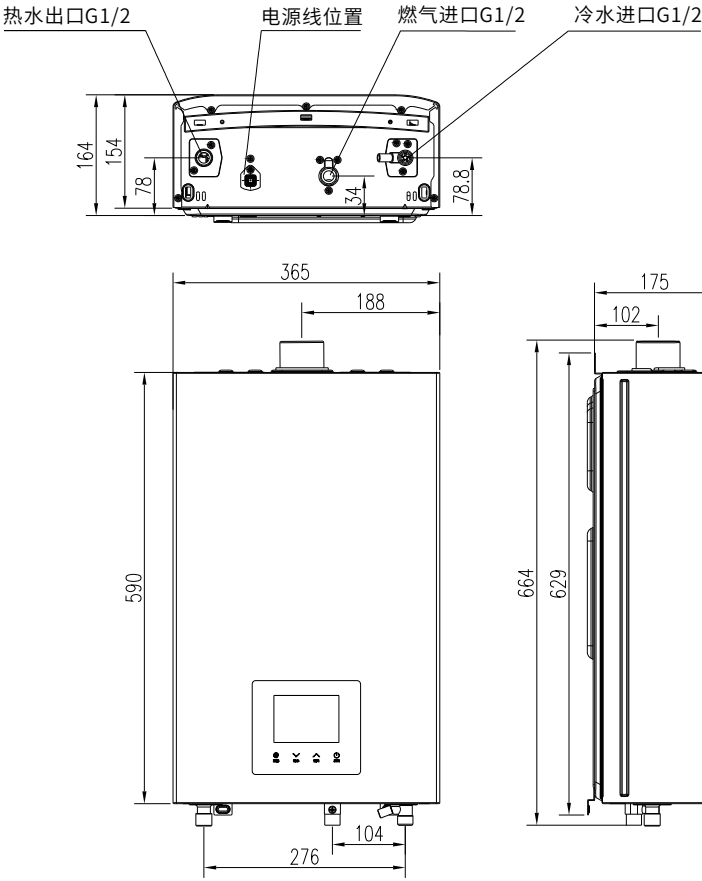

（本图仅供参考，具体以实物为准）

三、主要技术参数

说明: 我司保留对产品进行修改、改进的权力。以下技术参数如有改变，恕不另行通知。

产品名称		家用供热水燃气快速热水器	
型 号		JSQ28-14V02(C)	JSQ32-17V02(C)
额定热负荷(kW)		28	32
额定最小热负荷(kW)		3	3
额定产热水能力(温升25K)(kg/mi n)		14	17
燃气种类		液化石油气、天然气	
额定燃气压力	液化石油气	2800Pa	
	天然气	2000Pa	
排气方式		强制排气式	
点火方式		水控全自动点火	
适用水压		0.02～1.0MPa	
接头规格	燃气入口	G1/2	
	冷水进口	G1/2	
	热水出口	G1/2	
额定电压		220V～	
额定频率		50Hz	
额定电功率		32W	35W
烟管规格		Φ60	
能效等级		2级	

四、安装

安装热水器前，请您务必与当地燃气公司或燃气管理部门联系，委托合格的专业技工安装。切不可私自随意安装，否则可能会因安装不当，造成安全事故，危及使用者生命安全。

本热水器系强排式热水器，必须严格按要求将热水器所产生的废气排至室外大气中，才能使用；在没有按照本说明书要求正确安装排烟管道的情况下，严禁使用本热水器。

4.1 安装注意事项

■热水器严禁安装在卧室、地下室、浴室及空气不流通的地方使用。为保持空气流通，应在安装热水器的房间下部设置面积300cm^{2}以上与室外相通的进气口。

■只能使用与本热水器要求相符的燃气,不得使用规定外其它燃气。

■热水器宜安装在人的视线与显示器平齐的高度，即距地1.6米左右。

■热水器的上部不得有电力明线、电器设备，与电器设备的水平距离应大于400mm。热水器与可燃物品应保持距离150mm以上 。为便于热水器的维修和检查,请在热水器前方留出600mm以上的空间。

■热水器不可安装在室外或强风吹到的地方。

■安装热水器的部位应是由不可燃材料建造。 要能承受约20kg的重量

■当安装热水器的部位是可燃材料或难燃材料时，应采用金属防热板隔离，防热板和墙面间隙应大于10mm，且防热板应比热水器外壳尺寸大100mm。

■本热水器使用电源为220V～50Hz，其电源插座必须有可靠的接地端，为减少电源插头插拔次数，提高使用安全性，宜使用带开关的插座，每次使用完毕后请将开关关闭，以免热水器长期通电。电源插座不应安装在潮湿的环境。

■插座应安装在产品侧面，不得安装在机体下方、水易溅到、与热源距离过近、日晒雨淋、不易日常操作的地方。

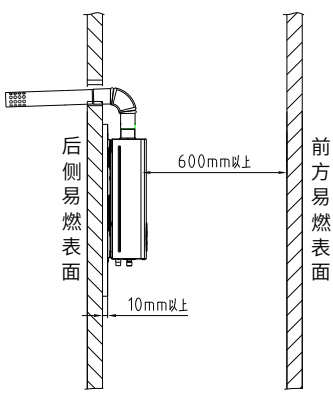

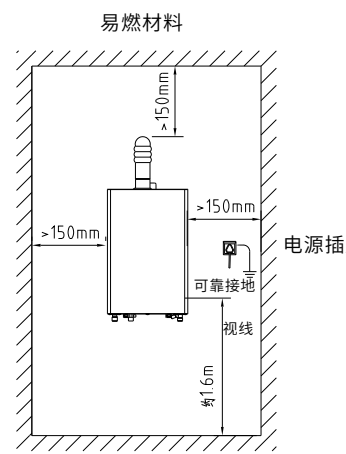

4.2 安装方法

4.2.1 热水器主体的安装

■按(热水器主体安装图)的尺寸在墙上打孔，并在上部固定M6膨胀螺钉。

■挂上热水器本体（不得倾斜），在膨胀螺栓上旋上螺母,固定好热水器,再在下固定板的小孔处用两塑料膨胀螺钉固定好。

4.2.2 进、出水配管的安装

■热水器底部的图标指示：“”为热水出口，“”为燃气接口，“”为进水接水口。

■冷水入口和热水出口均为G1/2管牙。

■冷水管与热水器连接前应先进行通水清洗管内污垢，再与热水器连接以防污垢堵塞热水器。

■为了维修和保养的需要,请在靠近进水口处设置进水阀。

■热水器的进、出水接头处,建议用户使用不锈钢波纹管,便于维修时万一拆卸机器需要。

■注意不要把冷、热水管接错。

■要尽量减少接头数和缩短配管距离。

■使用和安装莲蓬头的用户，请选用通水阻力较小及压降较低的莲蓬头。

■如在热水出口处安装控制阀门、水龙头或带开关的莲蓬头时，热水器不得使用塑料管、铝管等不能耐压、耐热材料的管子，以免烫伤身体。

4.2.3 燃气配管的安装 (右图)

■管道系统必须保证供应的燃气压力足够达到最低的要求值才可使用,如果要达到热水器的额定热负荷,则燃气压力等一定要达到技术参数表中的额定压力值。

■燃气输送管应与热水器相应的燃气接头相连接，如用软气管连接则需加管卡紧固。当使用管道燃气时,应请燃气公司按燃气特性驳接相应的燃气管，推荐选用10L～13L≥3m^3/h，14.5L～16L≥ 4 m^3/h,17～18L≥6m^3/h规格煤气表。

■使用瓶装气的用户推荐使用10～16L≥1.2m^3/h,17～18L≥2.0m^3/h规格的减压阀，因供气压力直接影响到热水器的燃烧工况，请用户务必选用符合国家标准的减压阀。

■管道接驳完毕，要开启气源，用肥皂水检查各接驳处是否漏气。

型号 / X/Y/Z(mm) / 配置	14L	17L
配防倒风	251.4/545.8/17.5	251.4/615/3.5
不配防倒风	127.4/545.8/17.5	127.4/615/3.5

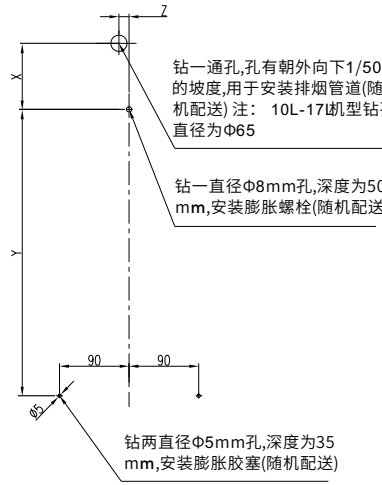

热水器主体安装图

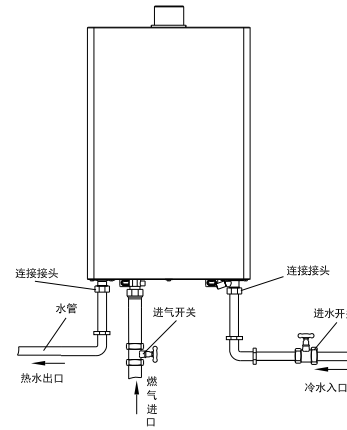

燃气配管安装图

4.2.4 装饰板的安装

■用户可以根据自己的需要进行装饰底板和装饰顶板的安装。

■装饰底板的安装与否并不影响热水器的正常使用,但可用来提高热水器的整体美观度。

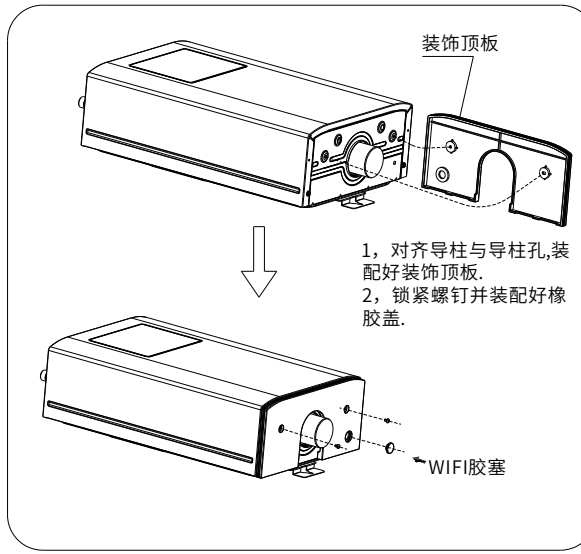

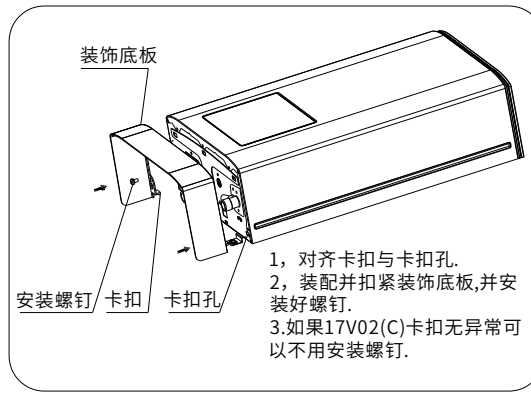

装饰板安装图

4.2.5 强排烟管的安装

本热水器为强制排气热水器,所以一定要按要求安装排烟管将烟气排出室外才能使用。在没有安装排烟管道的情况下,绝对禁止使用热水器。

强排烟管的安装必须按要求进行

■必须使用本热水器所配用的专用烟道,安装方法(排烟管出口侧面安装图)。如烟道较短可根据需要适当加长。每半年检查一次,检查烟道有无破损,漏烟等现象。

■排烟管延长最大限度3个弯头3m直管,1个弯头相当于1m直管。

■烟道水平段应尽可能短，且安装时应有向下倾斜2°坡度，以利冷凝水和雨水排出。(安装倾斜度示意图)

■烟道距可燃物应保持距离不小于150mm，烟道需穿过可燃物或墙壁时，可用绝热阻燃物包卷，其厚度不小于20mm。

■为便于维修，烟道和墙孔之间不宜用水泥类材料填充。

■排烟管安装固定应牢固，在接口部位可用不干胶铝箔粘贴，以防脱节造成烟气排至室内。

■排烟管出口必须设置在室外。热水器使用时，排气管出口可能有冷凝水滴落，安装时应注意不要影响他人。(排气管出口正面图、排气管出口距进风口距离图)

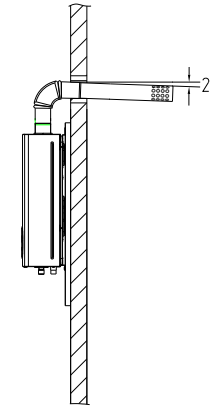

安装倾斜度示意图

排气管出口距进风口距离

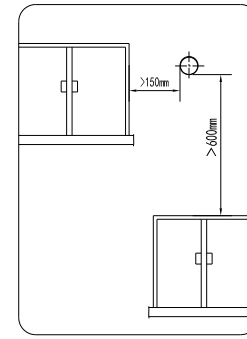

排气管出口距进风口距离图

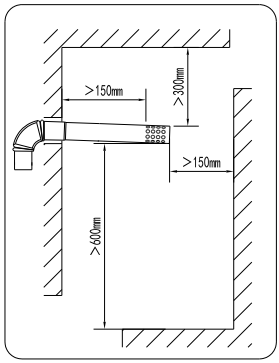

排气管出口侧面安装图

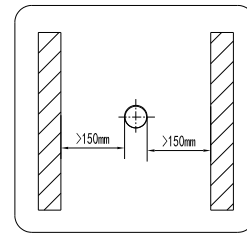

排气管出口正面图

五、热水器的使用

5.1 初次使用

●请用户在初次使用前再次确认所用的燃气种类是否与热水器铭牌所规定的一致，并确认热水器是否安装好，仔细检查各连接处是否正确，有无泄漏。确认均无问题后，可按如下步骤进行操作。

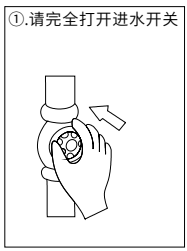

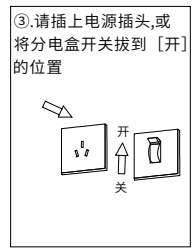

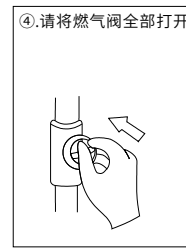

⚠ 注 意

■ 湿手请勿接触电源插头和开关,以免发生触电事故。

⚠ 警 告

■ 为防止烫伤,使用花洒时,不可突然将水淋到身体或头上,应先用手确认热水温度后再使用;

■ 为防止烫伤,使用过高温的热水之后,因为管路中还残留有高温的热水,再次使用花洒沐浴时,请先确认热水温度后再使用;

■ 使用者以外的人请勿随意变更热水温度,水温突然变热会造成烫伤,水温突然变冷亦会令人不舒服。

5.2 本体显示器功能说明

■ 显示内容说明

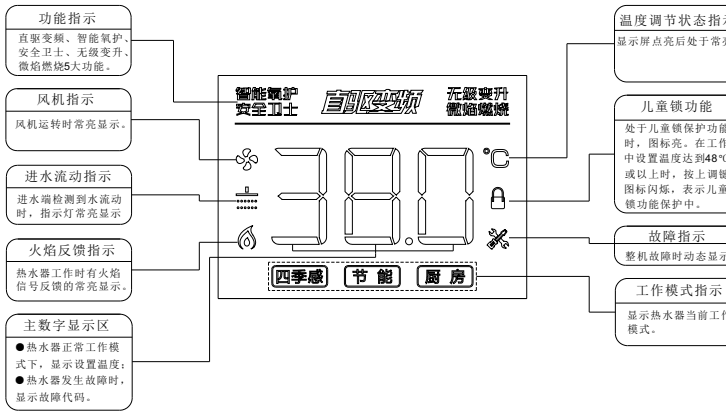

■ 按键功能说明

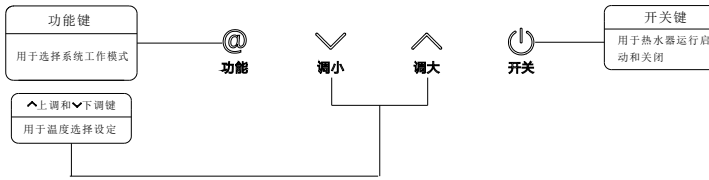

五、热水器的使用

5.3.1 本体显示器的使用方法

5.3.1.1 使用热水/调节热水温度

（1）按下显示器面板的电源键,如电源键开机示意图,显示屏点亮,并显示上次最后使用的设置温度(例如38°C)。

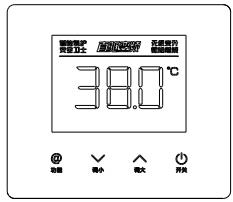

电源键开机示意图

（2）按"∧""∨"键热水器进入温度调节状态,可自由设置温度。温度设置范围在 35°C～ 65°C；35°C～48°C每按一次按键变化0.5°C，48°C～65°C每按一次按键变化为48°C、50°C、55°C、60°C、65°C,每按一次蜂鸣器响一声。

（3）打开热水龙头，如打开水龙头开机示意图，热水器便会启动点火，热水随之流出。开水启动后温度设置范围为35℃-48°C，超过48°C只能按下调键"∨"（即儿童锁功能🔒，防止烫伤）若想设置水温高于48°C，先关闭热水龙头后再按升温键。

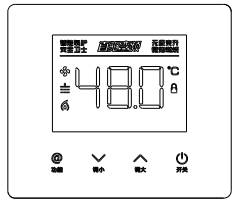

打开水龙头开机示意图

提示	开始运行时，因燃气管道内可能混有空气,故应反复几次开关热水龙头，直到火焰点着出热水为止。

（4）热水器使用完毕，关闭出水阀，热水器即停止工作，处于待机状态。下次使用时，仅需要打开出水阀即可启动热水器。

⚠ 注　意

■ 你所设定的热水温度是热水器的设定温度，而热水龙头流出来的热水温度，可能会因为配管的长度或季节变化而有所不同，特别是多数用户采用混水龙头，故请以热水龙头实际流出来的热水温度做参考。

■ 热水量开得太大超过热水器的能力时，可能会不够热，因此请将热水龙头关小一些。

■ 当夏天进水温度过高时，出来的热水温度可能会高于设定温度，请将热水龙头打开一些。

5.3.1.2 功能模式的使用

功能模式在显示器待机模式(即没开水状态)下操作有效，热水器在工作状态下操作无效。

（1）功能模式的设置

在待机状态下（即不开水状态），按下@功能模式按键，可进入四季感功能模式，呈全亮状态。再次按下@功能模式按键，可进入节能功能模式，呈全亮状态。再次按下@功能模式按键，可进入厨房功能模式，呈全亮状态。再次按下@功能模式按键，可进入定制功能模式，呈全亮状态。系统默认为普通模式。再次按下@功能模式按键，可进入浴缸功能模式，呈全亮状态。

当系统的普通模式的设定温度＞48℃并且进入了其它工作模式，若此时退出当前的工作模式，回到普通模式时，设定温度将自动调整为默认的42℃。

（2）功能模式的说明

普通模式(默认）：根据用户设置温度自动恒温。此时所有其他功能模式显示灯颜色和亮度一致，而且呈不亮状态。

5.3.1.3 功能模式操作方法

1. 四季感模式

当您切换到四季感模式时（如四季感模式示意图），根据进水温度，系统自动调节设置温度，使用户随时能获得最舒适的热水供应。

当进水温度≤15℃时，智能匹配的设置温度为:45℃

约16℃≤进水温度≤约21℃，智能匹配设置温度为:43℃

约22℃≤进水温度≤约27℃，智能匹配设置温度为:40℃

约28℃≤进水温度，智能匹配的设置温度为:38 ℃

■在待机或工作状态下，如需退出四季感模式，按"∧"键或'∨'键即可退出四季感模式，或再次按"@"键可自动退回普通模式。

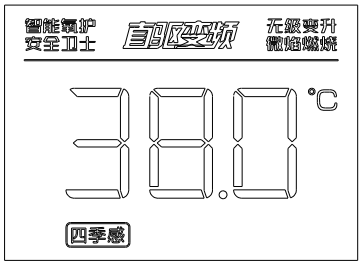

四季感模式示意图

2.节能模式

当您切换到节能模式时（如节能模式示意图），微电脑通过计算后，自动调整燃气供给量，使得热水器工作时较其他模式更节省燃气耗量且能保证出水温度恒定，满足用户的使用要求。按"@"键切换到节能模式时，按"∧""∨"键可以自由设置所需的出水温度(出厂默认温度为40°C,温度调节范围为35°C到65°C)。

■在待机或工作状态下，如需退出节能模式，按"∧"键或"∨"键即可退出节能模式，或再次按"@"键可自动退回普通模式。

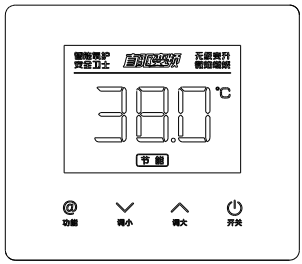

节能模式示意图

3.厨房模式

在待机状态下（即开机不开水状态），当您切换到厨房模式时（如厨房模式示意图），您可以根据自身需要调节出水温度，温度调节范围为35-45°C(出厂默认40°C)。

■ 按"∧"键或"∨"键调节设置温度不会退出厨房模式，在待机或工作状态下，如需退出厨房模式，再次按"@"键即可自动退回普通模式。

■ 在待机状态下（即不开水状态），厨房模式下，五分钟内不开水，系统自动退出厨房模式。

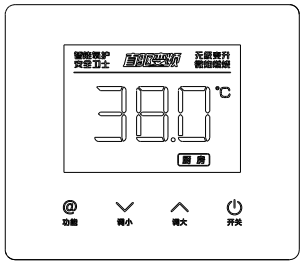

厨房模式示意图

5.3.1.4 普通模式下工作时的效果显示,如下图

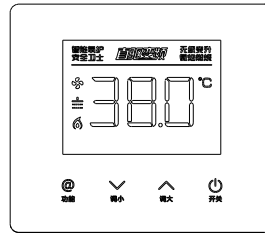

5.3.1.5 故障时的效果显示,如下图

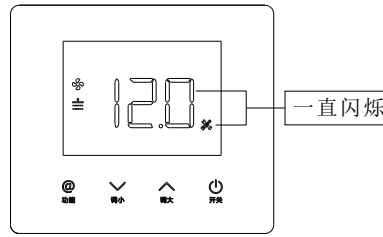

5.3.1.6 定时保护功能（仅适用于带定时保护功能的热水器）

当热水器连续工作约40分钟，将会进入定时关机安全保护状态，这属于正常现象，以提醒用户对使用环境通风换气。如果需要继续使用，关闭水阀后再打开水阀即可。

六、使用注意事项

A、保持室内空气流通
热水器使用时，应保持室内空气流通，所以请务必打开门窗。

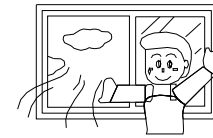

B、禁止在室外使用
本机器为室内使用型热水器，请务必不要在室外安装。因雨水侵入机器内部会造成机器损坏。

C、排气管要经常检查
使用中请经常检查排气管出口端是否有异物堵塞，以免废气不能排出室外，造成一氧化碳中毒。

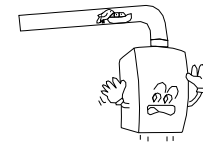

D、防止高温烫伤
在使用时或使用后，排气管及排气管周围部件温度较高，请不要用手触摸，避免烫伤。

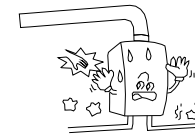

E、易燃物不可接近
不要在热水器附近放易燃、易爆和挥发性物品。

F、燃气泄漏时对策
使用时如嗅到燃气味或不正常气味应采取以下措施：
1、关闭燃气阀门,打开门窗通风。
2、千万不可点火和触动任何电器设备的开关，也勿插、拔各种电源插头。
3、通知本公司特约维修点。

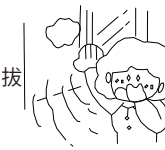

G、机器异常时对策
使用如果听到异常响声或不正常燃烧声音,请立即关闭燃气阀门和水龙头,根据《常见故障分析与排除》查明原因,不能处理的请通知本公司特约维修点。

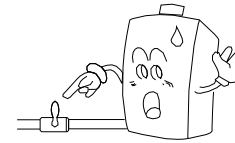

H、请勿擅自打开机器
本机器内部有220V带电部件和精密电子器件,非专业维修人员请勿打开机盖,以免发生触电事故和造成不必要的损失。

I、每次使用完热水器后必须关闭用水点的出水阀，绝对不可在热水器未熄火的情况下离家、外出或就寝；燃气阀和电源请根据当前是否需要预热巡航功能和防冻功能来决定是否关闭，预热巡航功能和防冻功能必须在接通循环管路且通电通气通水的情况下才能正常工作。

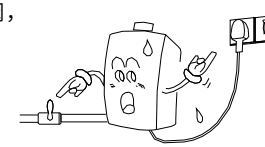

J、防止冷凝水管路堵塞
若是冷凝式热水器，热水器正常工作时会有冷凝水从冷凝水排水管流出，属正常现象。为保证热水器正常工作，必须经常检查冷凝水排水管是否堵塞，保持其排水畅通。冷凝水为微酸性，不能作一般用水更不能饮用，请按要求把其排入下水道。

K、使用年限提醒：
⚠根据GB17905-2008《家用燃气燃烧器具安全管理规则》的规定：7.3.1燃具从售出当日起：A）使用人工煤气的快速热水器、容积式热水器和采暖热水炉的判废年限应为6年；B）使用液化石油气和天然气的快速热水器、容积式热水器和采暖热水炉的判废年限应为8年。本说明书中所列产品执行该标准。

L、如果电源软线损坏，为了避免危险，应联系万和顾客服务管理部，安排专业维修人员更换。

七、防冻注意事项

■ 排水防冻前提

● 长期停止使用时请进行排水防冻。

● 在热水器断电状态下，当室外温度低于0°C以下请进行排水防冻。

■ 排水防冻的方法

(1)拔掉电源插头(分电盒开关拔到"关"位置)；

(2)关闭燃气阀门③；

(3)关闭进水阀门②；

(4)把淋浴喷头放至低于热水器的位置，打开⑤出水阀与所有出水龙头④；

(5)旋下进水接头处的泄压排水阀①，旋下底壳上的泄压排水阀⑥，让水排掉。等待水排尽后再旋紧各个泄压排水阀，并关掉出水龙头。

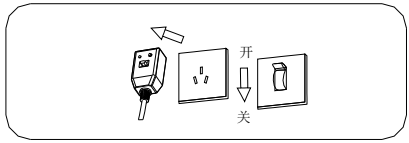

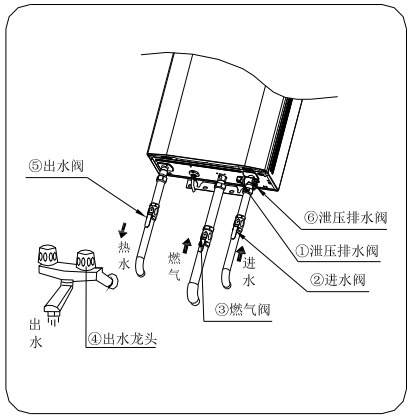

■ 排水后的机器再次使用前准备事项

● 确认泄压排水阀已旋紧。

● 打开进水阀门和出水龙头，确认热水器有水从热水出口流出；关闭出水龙头，确认泄压排水阀无漏水现象。

● 再次使用时，请确认水从热水出口流出后，再依照"5.3热水器的使用"方法使用。

■ 热水器积水结冰处理方法

● 热水器积水结冰后，打开出水阀无水流出，请等其自然解冻，待有水流出后，仔细检查进、出水管有无漏水。确认无漏水后，请按正确操作方法使用。

● 热水器内积水结冰冻结时，若使用热水器会造成损坏，因冻结而造成热水器损坏不属于保修范围。

提示	排水防冻时，必须同时旋下①、⑥泄压排水阀。

八、日常检查及保养

⚠ 注　意

■　为了安全使用，请经常检查保养。
■　保养时请务必关闭燃气阀，拔掉电源插头，待机器冷却后再进行。
■　保养时请不要拆解燃气通路及安全装置。
■　因机器内部有电子零件，保养时请注意避免使水分渗入内部，且不可打开机器前板，以免造成故障。

8.1 检查时注意事项

■　热水器外观是否异常?
■　使用过程中，是否有异常声音?
■　管路是否漏水、漏气?
■　冷凝水排水管是否堵塞?
■　热水器周围及排烟口、排烟管附近是否有易燃物?
■　热水器周围是否有良好的通风?
■　为了用得更安心，请每年进行一次安全检查，有关定期检查请向我公司售后服务中心联系。

8.2 保养方法

■　热水器脏污时，请用布或海棉粘上中性清洁剂擦拭，请勿用香蕉水、酒精等擦拭。
■　燃气通路检漏：用肥皂水涂于燃气管路各连接处,如发现有气泡产生为漏气部位。
■　检查供气管道是否完好，有无老化、裂纹，发现异常现象要及时处理好。
■　检查冷凝水排水管是否堵塞，保持其排水畅通。
■　请关闭进水阀，卸下进水滤网，将进水滤网清洗干净，保证水路畅。
■　针对带进气过滤网机型,请将进气过滤网从机器上拆下，清洁干净并待晾干后装入机器，保证气路畅通。

九、故障，异常的判断及处理方法

■　有以下情况发生时并非故障状况。

现　象	原因及处理方法
排气口会冒白烟。	因排出的烟气中含有很多水蒸气，水蒸气遇到外部的冷空气而凝结成白色雾状的水珠。
打开热水龙头也不能立即出热水。	从热水器到热水龙头有一段距离，因水管内残留有水，故需一段时间。
初次使用或长期不用，很难点着。	因燃气管道中混有空气，请反复几次开关热水龙头。
关闭热水龙头，短时间内，风机也会转动。	此为风机后清扫功能，因为要排出燃烧室内的废气，风机会继续运转数秒后再停机。
热水龙头开得太少而变成冷水。	热水龙头开得太少（进水流量在启动水量以下）时，热水器会熄火停止工作，故使用时热水不宜开得太小。
从泄压阀流出水来。	为使热交换器内压力不会过高，而让过高的压力泄放掉。
热水器使用过程中有时会产生啸叫声。	燃气是否用完或燃气减压阀输出压力太低。

九、故障，异常的判断及处理方法

■ 显示器故障信号说明。(请联络本公司服务人员)

● 使用过程中，显示器上火焰、风机等图案消失，是因为安全装置已动作所致。显示器闪烁显示故障代码可知其发生故障、异常的原因。

故障代码显示	故障原因	确认及故障处理方法
01	进水温度传感器故障	○进水温度传感器开路或短路
60	出水温度传感器故障	○出水温度传感器开路或短路
30	点火前烟道堵塞故障	○风机前清扫时风压过大保护
31	点火过程烟道堵塞故障	○启动点火时风压过大保护
32	正常燃烧烟道堵塞故障	○正常燃烧大风速时，风压过大保护
10	伪火故障	○预检有火焰信号
11	点火故障	○点不着火
12	意外熄火故障	○正常燃烧意外熄火
40	风机故障	○风机不转；或风机风速没信号
50	超温保护	○出水温度≥ 85℃
51	超温保护	○进水温度≥65 ℃
70	拔码开关错误	○非正常设置状态
13	温控器电路故障	○温控器断开
80	定时保护	○40min保护关机

● 出故障时,故障代码一直闪烁

机器或使用方法不正常时会自动停止运转,显示故障代码,此种场合请先暂时关闭热水龙头再打开,或关/开显示器,再操作1-2次仍然显示故障代码,请务必关闭水阀和气阀,拔掉电源插头,请与售后服务联系。

十、电气原理图

■ 如有更改，恕不另行通知。

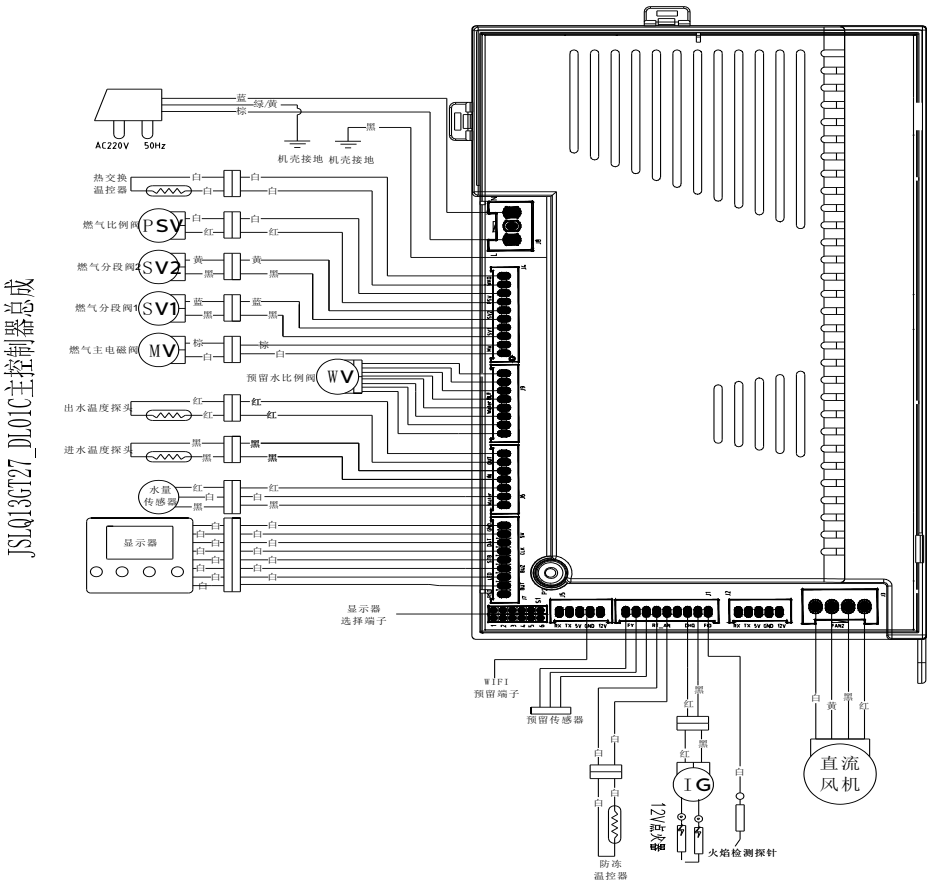

十一、售后服务

尊敬的昆仑格尔用户:

在安装使用产品这前，请您认真阅读本售后服务条款，以便您能充分享受到我公司提供的服务。我公司坚持顾客第一的服务宗旨，为确保给您提供优质、快速的服务，当您购买了我司的产品时可立即享受以下服务：

●全国24小时咨询服务热线：见说明书封底

●本公司对产品购买凭证齐全、条形码验证完好（即没有缺失）的昆仑格尔产品按国家规定实行三包服务。实行免费咨询、免费设计安装方案、免费安装。

●产品在法定判废期内提供有偿服务。

●保修期限：自用户购机日期开始计算，产品整机三包有效期为1年。

●凡属下列情况之一的，不实行三包服务，但提供有偿维修服务。

1、机器运行环境的水、气、电不规范，不符合国家安全标准造成的故障。

2、消费者自行安装、使用、维护、保管不当造成损坏的。

3、非本公司指定维修单位装拆、维修造成损坏的。

4、没有《昆仑格尔产品保修卡》和有效购机凭证的。

5、《昆仑格尔产品保修卡》的产品型号、机身号码与所维修产品的型号、机身号码不符合的。

6、不可抗拒力造成损坏的。

7、非我公司承诺的服务项目和内容。

8、未经昆仑格尔专业技术人员（含本公司授权服务商）调试合格的产品，用户擅自使用造成的一切后果由用户承担。

■ 保修手续

产品安装并调试合格后，服务人员将工整填写保修卡上的内容，以便日后用户能享受我们提 供的服务。

《昆仑格尔产品保修卡》是保修期内获得免费服务的凭证，请妥善保管。

■ 免费安装

●免费安装服务范围

1、主机挂机；

2、安装随机配带的附件；

3、培训用户产品操作使用方法；

4、指导用户维护保养方法；

5、讲解使用注意事项.

●免费安装条件:

1、提供有效的购机发票或购机凭证。

●收费的项目:

1、除产品随机所带的附件外，用户要求额外增加的材料费用；

2、安装烟管需要在墙体、玻璃上的钻孔。

3、免费范围外的服务费（事先协商）。

4、产品搬拆移位、重新安装。

敬告 产品随机所带附件外的材料由用户自购或由安装人员代为购买,此类材料不属我公司的三包范围,请向出售者索取相关保修权益。

十一、售后服务

■ 服务与监督

●服务人员上门服务时，请您检查核实其确为昆仑格尔公司特约服务商的服务人员后，出示有效购机发票和有关安装维修服务凭证以充分享受我司的服务。

●为确保您的权益，请您监督我司服务人员的工作过程与服务态度。

●产品安装或维修后，应重复试机 2 次以上，并向用户讲解产品使用方法、日常维护等事项，以检查确认服务效果。如果用户对结果不满意，可拒绝在相关确认单据上签名，并要求服务人员重新检查直至满意。

●安装调试合格后,服务人员将机身的 B 联条形号码工整地抄写到《昆仑格尔产品保修卡》上，填写保修卡并交用户保存；安装跟踪表上条形码 A 联、保修卡上 B 联条形码号是与机身内条形码 D 联号一致的。

●产品维修试机正常后，请用户在《昆仑格尔产品维修记录卡》上签名确认维修内容，并保存好维修单顾客联。

●如果您对服务人员提供的服务不满意，请您按"用户报修与投诉途径"所示联系我们。

敬告 请保护好您产品机身上的B联条形码与《昆仑格尔产品保修卡》，如没有我公司将无法为您提供保修服务。

■ 用户报修与投诉途径

●如您所使用的昆仑格尔产品出现异常情况，请按照说明书 "故障排除指南" 进行初步检查处理。

●您也可以来电与我公司售后服务部联系，为了我们能及时准确的为您排除产品故障，请您告知下述内容：

1、您所用的产品名称、型号以及使用年限；

2、故障的现象（尽量详细些）；

3、故障出现的前后过程。

●如您对我们提供的产品和服务有疑问或不满时，包括产品质量、安装维修服务态度、收费标准等问题，请您联系我公司当地的客服中心，也可以直接拨打全国服务热线或服务监督电话。我们将会迅速合理为您解决。

本售后服务相关条款内容如有变动，恕不另行通知。

[本售后服务承诺相关条款解释权归属昆仑能源控股有限公司]

十二、装箱单

序号	名　称	数量	外形简图 (仅供参考)	备　注
1	热水器	1台		
2	说明书	1本		请妥善保存
3	膨胀螺钉	1套		用于热水器安装
4	膨胀胶塞	2件		用于热水器安装
5	安装螺钉	2颗		用于热水器安装
6	自攻螺钉	2颗		用于安装烟管
7	安装螺钉	4颗		用于装饰顶板与装饰底板安装
8	排烟管	1套		
9	装饰底板	1件		用于装饰
10	装饰顶板	1件		用于装饰
11	防倒风接头	1套		用于防止倒灌风
12	WiFi胶塞	1个		密封上挡板

注：为防止冬天水箱冻裂情况发生，以下定义为北方地区用户安装热水器时须安装防倒风烟管接头。

上海，江苏，安徽，湖北，山东，河南，陕西，甘肃，宁夏，青岛，新疆，西藏，内蒙，河北，北京，山西，天津，辽宁，吉林，黑龙江，湖南，江西，浙江，贵州

昆仑格尔产品保修卡

尊敬的用户:首先感谢您选用昆仑格尔产品，为了使我们的服务让您更满意，在购买后请您认真阅读说明书并妥善保存保修卡。

说明部分:

一、本公司所有产品均实行三年保修期，购买时请填写日期、购买地点等并盖章，保修期内的产品将负责免费维修。

二、保修期自发票之日起为期三年。

三、维修时请出示此卡和产品发票。

四、即使在保修期内，发生下列情况之一，不属于免费维修范围。

1、由于没有按照说明书上的要求使用而造成的故障。

2、由于安装不合理而造成的故障。

3、由于跌落、碰撞而造成的故障。

4、由于自行装拆修理而造成的故障。

五、请妥善保存此保修卡，遗失不补发。

六、超过保修期或不属免费维修范围的产品，本公司维修服务部也将热情为您服务。

*请您填写并妥善保管好此保修卡

用户姓名		购买地点	
联系电话		发票号码	
详细住址			
产品名称		机身编号	
产品型号		购买日期	

此卡只应用于中国大陆地区,本保修卡连同发票在购买之日起，即可获得保修服务。

Kunlunger 昆仑格尔 产品安装卡

顾客姓名		联系电话	
购买地点		购买日期	
发票号码		产品型号	
燃气种类		产品编号	
安装日期		安装员签名	
用户对安装服务的意见	用户签名：		
此卡只应用于中国大陆地区,本安装卡连同发票在购买之日起，即可获得安装服务。			

第一联：存根联

昆仑能源控股有限公司监制

营销服务中心:昆仑泰客(大庆)技术有限公司

营销服务中心地址:北京市朝阳区大屯街道北苑路170号凯旋中心27楼

营销服务网站: www.kunlunger .com　售后电话: 010-58236996转8666　邮政编码: 100101

Kunlunger 昆仑格尔 产品安装卡

顾客姓名		联系电话	
购买地点		购买日期	
发票号码		产品型号	
燃气种类		产品编号	
安装日期		安装员签名	
用户对安装服务的意见	用户签名：		
此卡只应用于中国大陆地区,本安装卡连同发票在购买之日起，即可获得安装服务。			

第二联：客户联

昆仑能源控股有限公司监制

营销服务中心:昆仑泰客(大庆)技术有限公司

营销服务中心地址:北京市朝阳区大屯街道北苑路170号凯旋中心27楼

营销服务网站: www.kunlunger .com　售后电话: 010-58236996转8666　邮政编码: 100101

Kunlunger 昆仑格尔

产品维修记录表

※请售后服务人员或安装人员，认真填好此表。

故障现象	处理结果	用户确认	维修员	维修日期

客服热线: 010-58236996转8666

昆仑能源控股有限公司监制

营销服务中心:昆仑泰客(大庆)技术有限公司
营销服务中心地址:北京市朝阳区大屯街道北苑路170号凯旋中心27楼
营销服务网站: www.kunlunger .com　售后电话: 010-58236996转8666　邮政编码: 100101

昆仑能源控股有限公司监制

制造商名称:昆仑泰客(大庆)技术有限公司
制造商地址:黑龙江省大庆市让胡路区开元大街2号806房间
生产企业名称: 广东万和新电气股份有限公司
生产企业地址: 佛山市顺德高新区(容桂)建业中路13号
售后电话: 010-58236996转8666
服务网址: www.kunlunger.com

JSQ14V02(C)_BZ-2 B版